型号	P3E-M10A208EJ
料号	10710010A00198

品牌	二次校正
美的（高创）	否

电机规格	
额定功率(W)	1000
额定电压(V)	220
额定转矩(Nm)	3.18
最大转矩(Nm)	11.13
额定电流(Arms)	6.3
最大电流(Arms)	20.9
额定转速(rpm)	3000
最大转速(rpm)	6000
频率(Hz)	250
转动惯量($\times10^{-4}$kg.m^2)	2.28
线电阻(Ω)	0.650±5%
线电感 (mH)	3.715±20%
LQ	2.04±20%
LD	1.675±20%
线反电势(V/1000rpm)	33.9±8%
转矩常数 (Nm/Arms)	0.505
电气时间常数 (ms)	5.292
极对数	5
绝缘等级	Ins F
防护等级	IP 67
重量 (kg)	3.27
单体包装重量 (kg)	3.6
集合包装数量 (Pcs)	6
集合包装重量 (kg)	22
制动器（保持型）	
制动器额定电压 (V)	DC24
制动器保持扭矩 (Nm)	3.2
制动器额定功率 (W)	10
制动器额定电阻 (Ω)	57.6±7%
编码器规格	
类型	磁编
单圈分辨率	17bit
多圈计数容量	16bit

电流的正给到U相绕组，同时负给到
V相和W相，电机轴就锁在“0”位

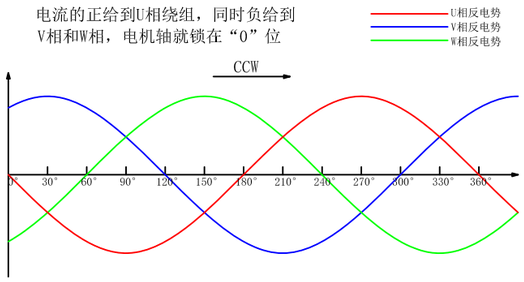

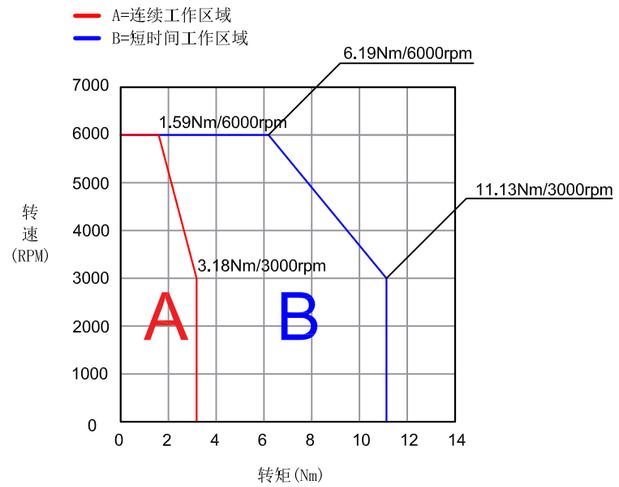

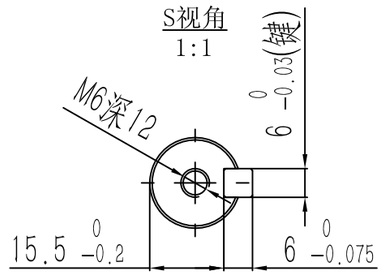

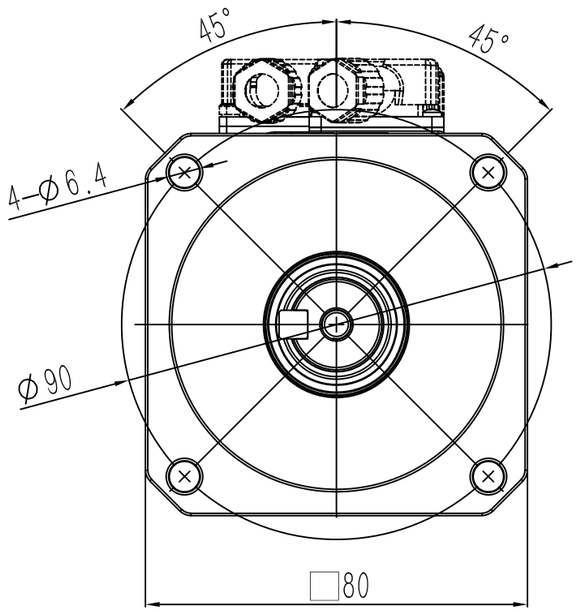

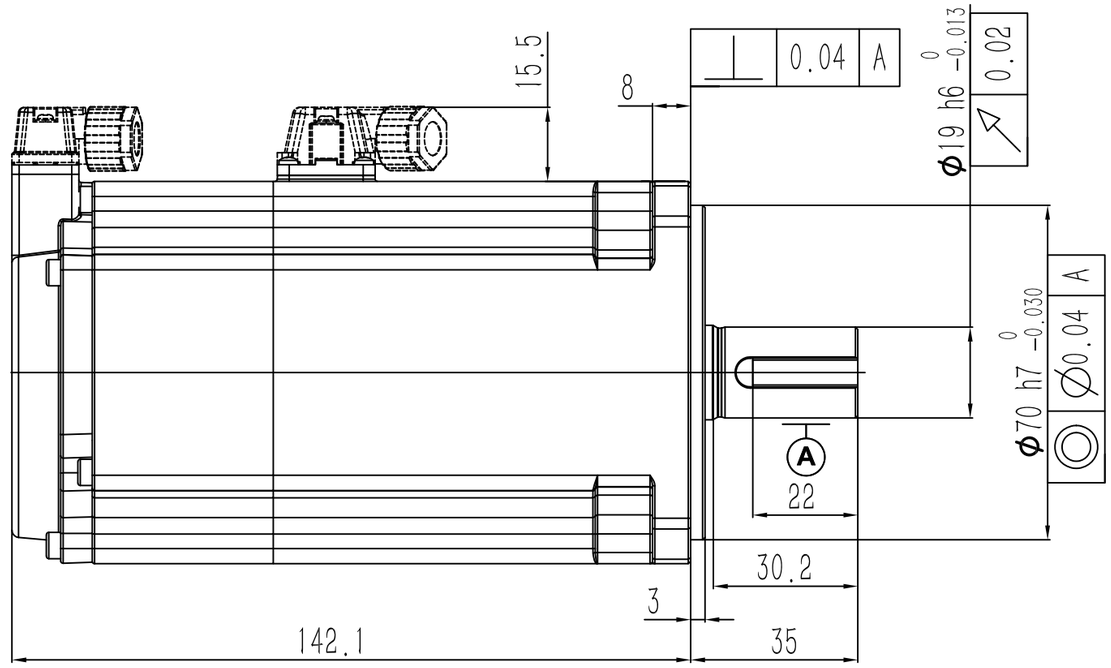

零件代号
借(通)用件登记
描图
描校
旧底图总号
底图总号
签字
日期

动力端子定义

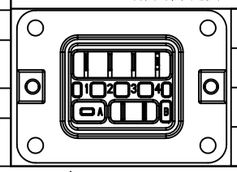

1	V	A	制动器端子
2	U		
3	W	B	
4	PE		

信号端子定义

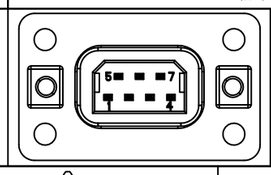

1	DATA+	5	+5V
2	DATA-	6	0V
3	BAT+	7	FG
4	BAT-		

SERVOTRONIX always in motion™

阶段标记	重量	比例	材质
A			名称: 高创旋转伺服电机
第一角法			料号
共1张 第1张	版本 A0		规格